SOHSHIN

2″適合　1軸式汎用カプラ

RM－13型

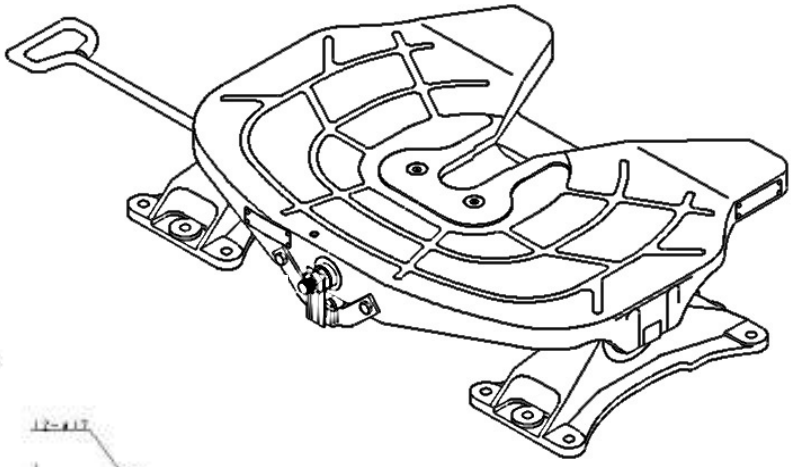

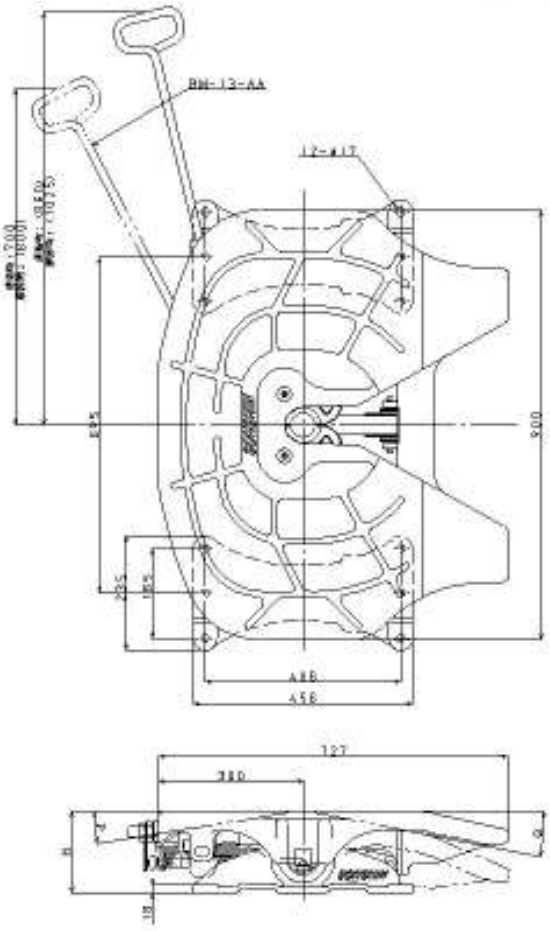

特徴

走行時の安定性、乗心地を重視した1軸式カプラ

・国内/国際規格　2″キングピンに適合

・360°の厚肉ラバーブッシュがあらゆる方向に
　緩衝し、乗心地と操安性を両立

・カプラベースは確実堅牢な鋳鋼材を使用

・無段階ジョー調整
　ジョーとキングピンの隙間を無段階に調整
　走行時の異音・ガタ・偏磨耗を防止します

・ダブルジョー方式
　キングピンを360°且つ2段でグリップ
　連結部の磨耗寿命をより長く保ちます

諸元

型　式	カプラ高さ	ピッチング角度	適合キングピン	許容第五輪荷重	重　量
RM－13－A	170 ㎜	前方9°/後方11°	2″	13 t	137 kg
RM－13－B	210 ㎜	±15°			139 kg
RM－13－C	230 ㎜	±15°			142 kg
RM－13－AA（車載車用）	170 ㎜	前方9°/後方11°			137 kg

H24-08-002

株式会社ソーシン
〒358-0045　埼玉県入間市寺竹1115番地1
TEL：04（2936）-3161